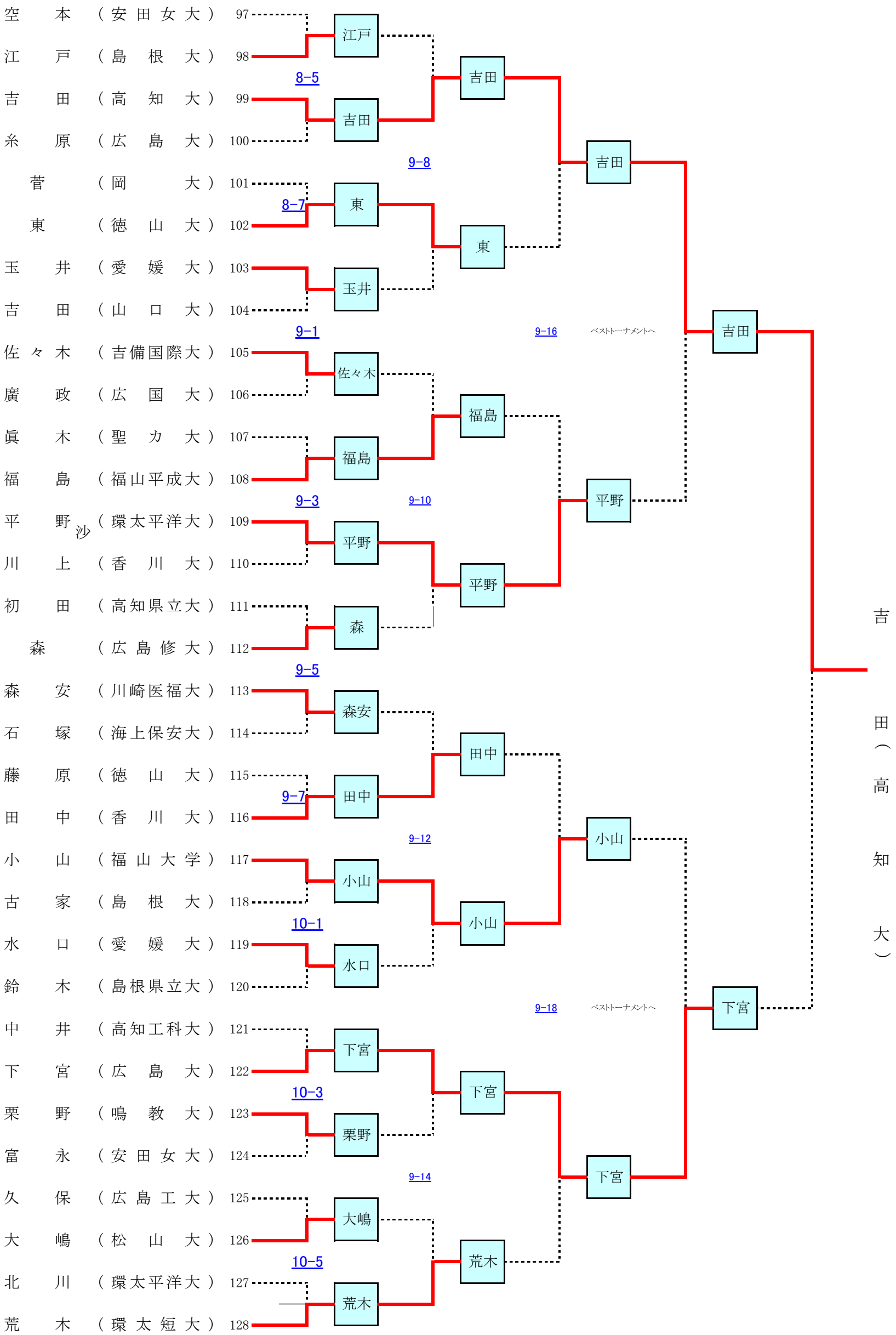女子個人戦トーナメント表（第４ブロック）