男子個人戦トーナメント表（第３ブロック）

佐藤尚	（岡山商大）	129	
久保	（福山大学）	130	
平田	（広国大）	131	
蜂須賀	（広島工大）	132	
田中	（水産大）	133	
北川	（鳥取大）	134	
丹下	（松山大）	135	
本川	（近畿大工）	136	
小澤	（徳山大）	137	
水上	（岡大）	138	
矢坂	（環太平洋大）	139	
中谷	（徳島大）	140	
逸見	（海上保安大）	141	
菊池史	（愛媛大）	142	
蓮尾	（広島修大）	143	
金延	（川崎医福大）	144	
吉川	（広島大）	145	
田中	（岡大）	146	
藤井健	（環太平洋大）	147	
上松	（高知工科大）	148	
山崎	（愛媛大）	149	
上河内	（広島修大）	150	
梅川	（島根大）	151	
河戸	（県立広島大）	152	
嶋村悠	（香川大）	153	
本田	（松山大）	154	
猪原	（東亜大学）	155	
岩谷	（岡山理大）	156	
中嶋	（鳥取大）	157	
前田	（山口大）	158	
山下	（吉備国際大）	159	
佐藤太	（岡山商大）	160	
宗森	（岡大）	161	
阪上	（東亜大学）	162	
藤城	（香川大）	163	
髙瀬	（高知工科大）	164	
伊藤	（広国大）	165	
藤野	（広島工大）	166	
中島	（環太平洋大）	167	
森信	（愛媛大）	168	
皆川雄	（鳥取大）	169	
杉野	（松山大）	170	
田村	（徳山大）	171	
片山	（高知県立大）	172	
瀧澤	（高知大）	173	
服部	（福山平成大）	174	
勝部	（島根県立大）	175	
稲田	（山口大）	176	
矢野	（松山大）	177	
村田	（島根大）	178	
加藤	（福山大学）	179	
野口	（香川大）	180	
岩崎	（高知大）	181	
小柳	（下関市大）	182	
守谷	（広島工大）	183	
青江	（広島大）	184	
梅津	（環太平洋大）	185	
古谷	（山口大）	186	
大森一	（岡山商大）	187	
寺西	（広島修大）	188	
福本	（愛媛大）	189	
今村	（川崎医福大）	190	
畑生	（東亜大学）	191	
嶋田	（鳴教大）	192	

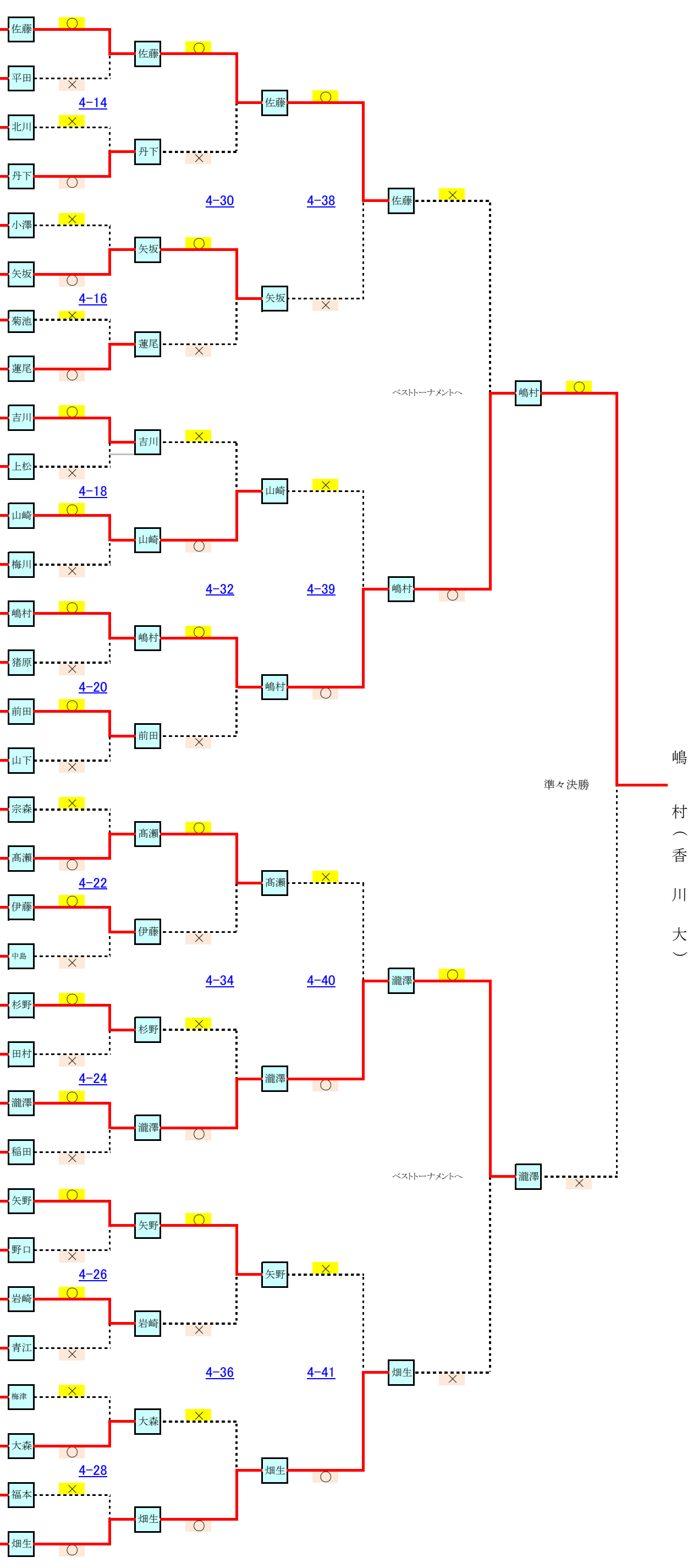

嶋村（香川大）