男子個人戦トーナメント表（第４ブロック）
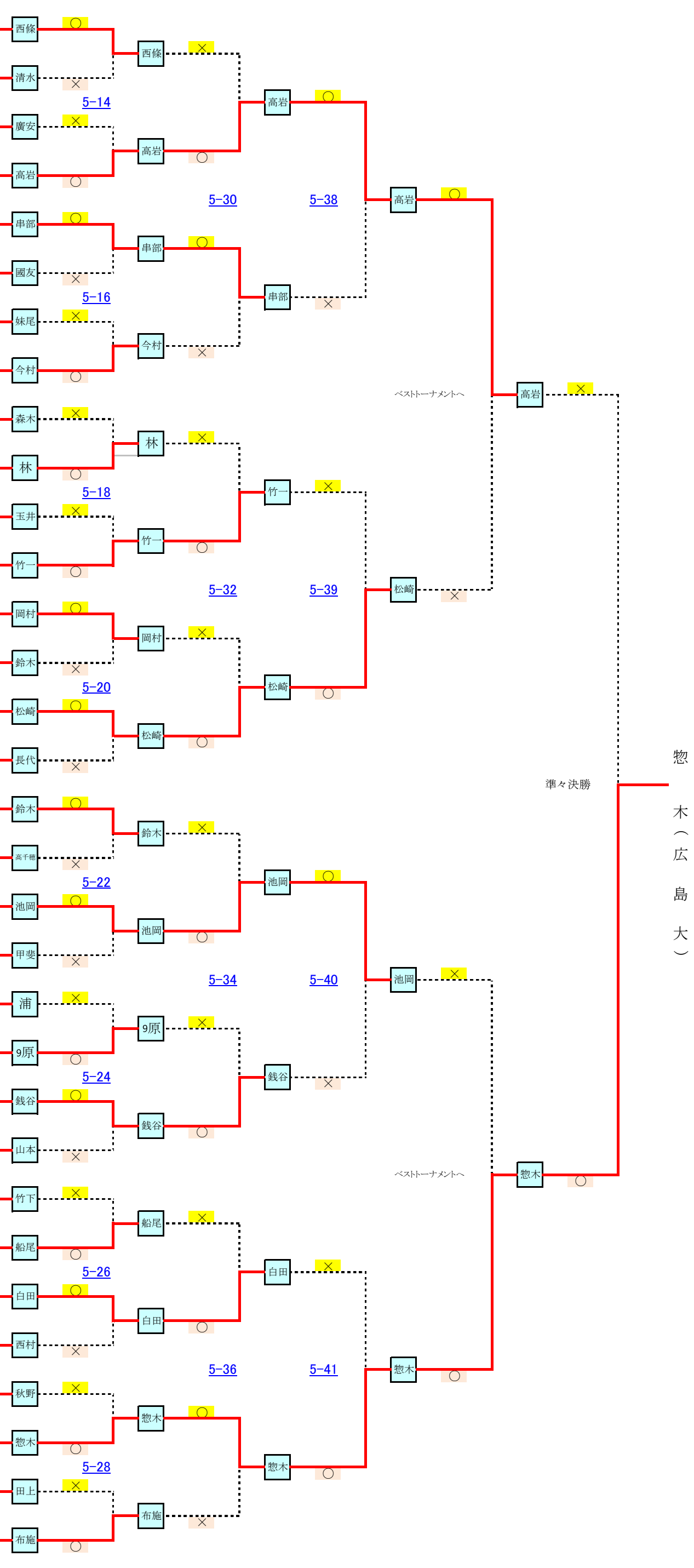
片山	（鳥取大）	193
西條	（高知工科大）	194
清水	（岡山理大）	195
藤江	（広島工大）	196
渡邊	（愛媛大）	197
廣安	（香川大）	198
小森	（岡大）	199
高岩	（環太平洋大）	200
串部	（松山大）	201
井出中	（広島修大）	202
錦織	（福山平成大）	203
國友	（山口大）	204
妹尾	（吉備国際大）	205
掃守	（徳山大）	206
今村	（東亜大学）	207
大石	（水産大）	208
三宅康	（岡大）	209
森木	（岡山商大）	210
林	（東亜大学）	211
齋藤	（山口大）	212
有松	（広島工大）	213
玉井	（香川大）	214
宮岡	（広国大）	215
竹一	（高知大）	216
岡村	（愛媛大）	217
吉本	（下関市大）	218
鈴木	（聖カ大）	219
野村	（高知工科大）	220
松崎	（環太平洋大）	221
左納	（広島修大）	222
長代	（福山大学）	223
小野田	（松山大）	224
鈴木	（松山大）	225
小田原	（愛媛大）	226
野村	（島根県立大）	227
高千穂	（徳文理大）	228
池岡	（広島修大）	229
坪井	（吉備国際大）	230
甲斐	（山口大）	231
難波	（岡山商大）	232
浦	（環太平洋大）	233
水谷	（鳥取大）	234
桒原	（島根大）	235
鳴川	（徳島大）	236
銭谷	（高知大）	237
北	（東亜大学）	238
下山	（岡大）	239
山本	（広島大）	240
大前	（高知工科大）	241
竹下	（香川大）	242
石川	（川崎医福大）	243
船尾	（愛媛大）	244
白田	（山口大）	245
宗藤	（広島修大）	246
西村	（松山大）	247
坂本夢	（環太平洋大）	248
秋野	（鳥取大）	249
吉行	（岡山理大）	250
山本	（島根大）	251
惣木	（広島大）	252
田上	（福山平成大）	253
溝上	（水産大）	254
布施	（徳山大）	255
長野	（広国大）	256